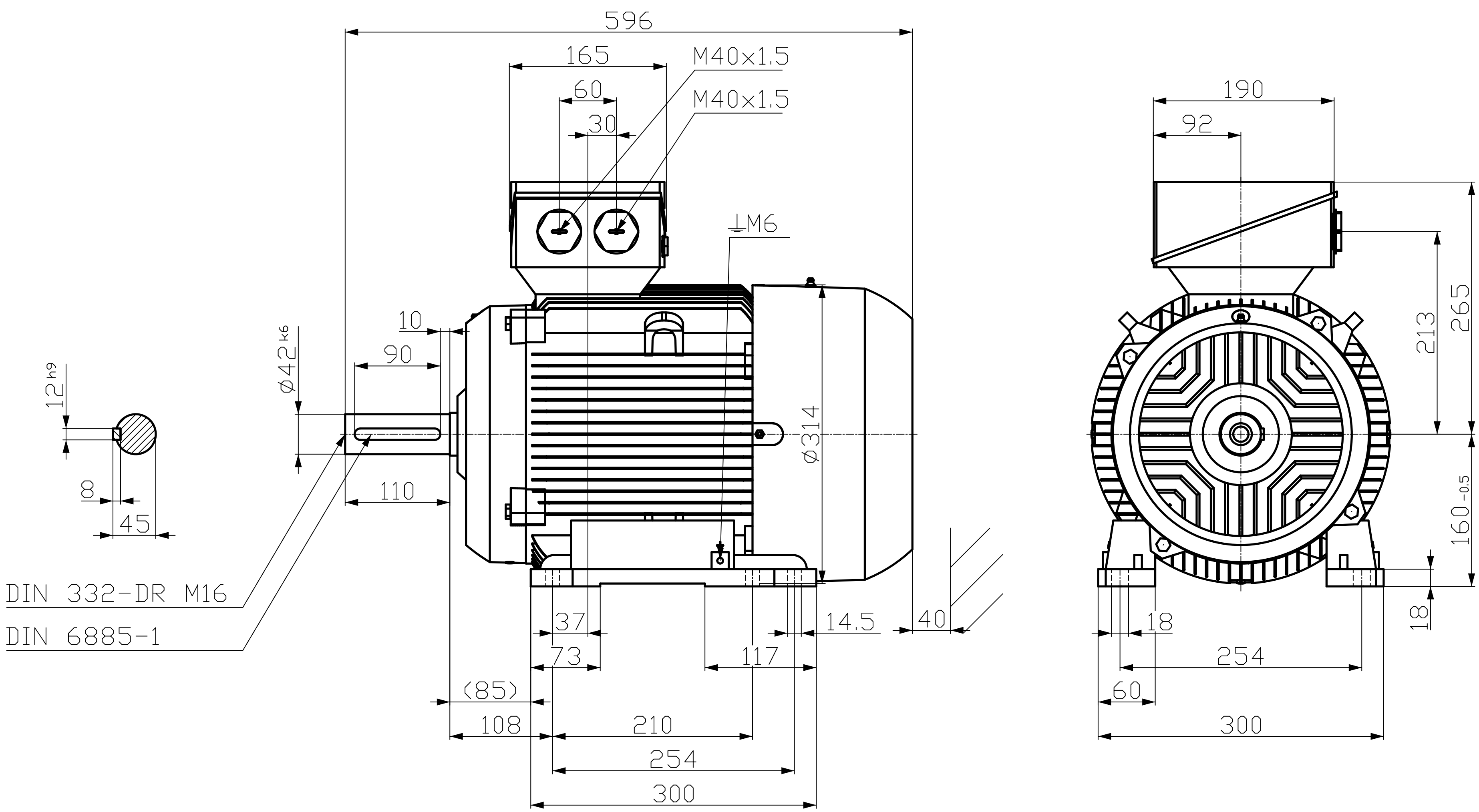

Tolerance	Surface	Material	Weight	Scale
			-	mm

1LE1603-1DA33-4AB4 -	Author		Dimensional drawing MaÇzeichnung	
	Creator	DTK		
	Approval			
	Department			
	Change Order		MLFB	Doc Type
SIEMENS	Doc State	3/7/17	Item No	Paper Size A3
	Revision Index RS		Doc No	1st Language en 2nd Language de
©Siemens AG 2016	Project No -		Ref No -	Sheet 1 of 1

Transmittal, reproduction, dissemination and/or editing of this document as well as utilization of its contents and communication thereof to others without express authorization are prohibited. Offenders will be held liable for payment of damages. All rights created by patent grant or registration of a utility model or design patent are reserved.

Weitergabe sowie Vervielfältigung, Verbreitung und/oder Bearbeitung dieses Dokumentes, Verwertung und Mitteilung seines Inhaltes sind verboten, soweit nicht ausdrücklich gestattet. Zuwiderhandlungen verpflichten zu Schadenersatz. Alle Rechte für den Fall der Patenterteilung, Gebrauchsmuster- oder Geschmacksmustereintragung vorbehalten.

Confié à titre de secret d'entreprise. Tous droits réservés.
Comunicado come secredo empresarial. Reservados todos os direitos.
Confiado como secreto de empresa. Nos reservamos todos los derechos.